受控编号：QR03-09

REV. 版本	ECN NO. 变更说明	DATE 日期
01-03	ADD PART NUMBER	
04	图号合并	2009.06.09
05	图面修改及增加料号	2010.03.29
06	增加料号	2011.04.22
07	图纸修改	2012.03.13
08	增加料号	2012.11.29
09	增加易拓料号	2013.10.12

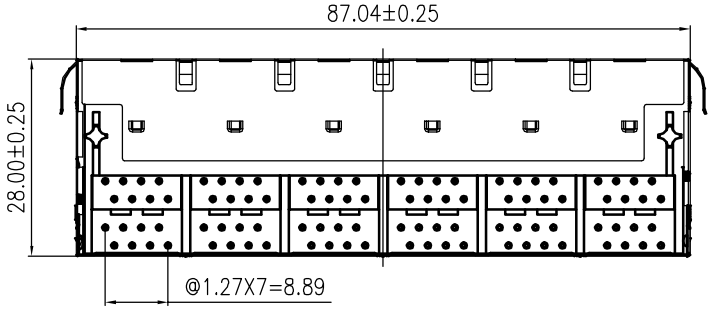

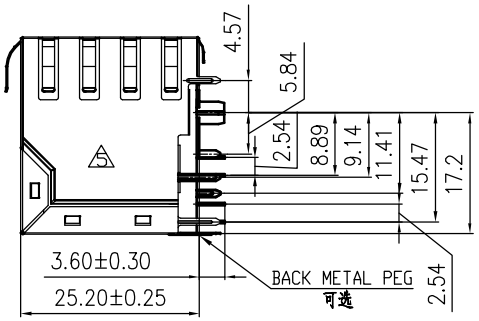

电气特性:
1. 额定电压: 125 VAC RMS
2. 额定电流: 1.5 AMP
3. 接触电阻: 20 mΩ MAX. △
4. 绝缘电阻: 1000 MΩ MIN.@500 VDC
5. 耐压强度: △
CONTACT TO CONTACT : 1000 V DC OR AC PEAK ;
CONTACT TO SCREEN AND TEST PANEL : 1500 V DC OR AC PEAK
@ 0.5mA 50 Hz 或 60 Hz 一分钟

环境特性:
1. 储存温度: -40℃～+85℃ △
相对湿度<80%
2. 工作温度: -40℃～+85℃

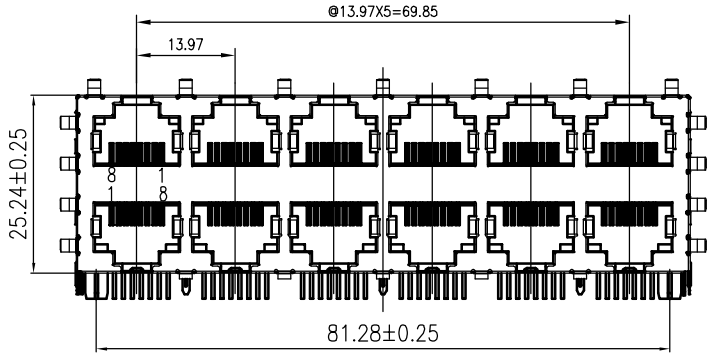

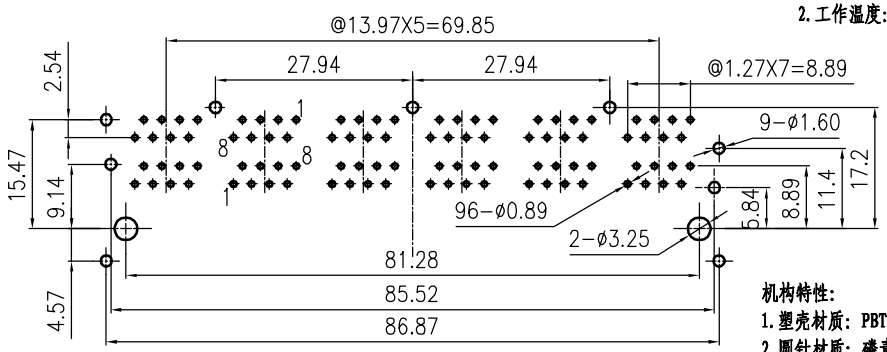

PC BOARD LAYOUT
THICKNESS=1.7mm

机构特性:
1. 塑壳材质: PBT或PA66,黑色, UL94V-0;
2. 圆针材质: 磷青铜, ϕ0.46mm;
3. 圆针电镀: 镍底, 表面全部镀金;
4. 可靠性: 最少750次插拔.
5. 插入/拔出力: 30N Max. △
6. 配合强度: 50N 60S±5S. △

NOTES:

ELECTRICAL:

1. VOLTAGE RATING	: 125 VAC RMS.
2. CURRENT RATING	: 1.5 AMP.
3. CONTACT RESISTANCE	: 20 MILLIOHMS MAX.
4. INSULATION RESISTANCE	: 1000 MEGOHMS MIN @ 500 VDC..
△5. DIELECTRIC STRENGTH	: CONTACT TO CONTACT:1000 V DC OR AC PEAK
	: CONTACT TO SCREEN AND TEST PANEL:1500 V DC OR AC PEAK
	: @ 0.5mA 50 Hz OR 60 Hz A MINUTE

MECHANICAL:

1. HOUSING&INSERT& MATERIAL	: PBT OR PA66 UL94V-0. COLOR BLACK
2. CONTACT MATERIAL	: PHOSPHOR BRONZE ø0.46mm.
3. PLATING	: GOLD PLATING OVER NICKEL.
4. OPERATING LIFE	: 750 CYCLES MIN.
5. MATING/UNMATING FORCE:	: 30N Max. △
6. RETENTION STRENGTH:	: 50N FOR 60S±5S. △

ENVIRONMENTAL:
1. STORAGE : -40°C TO +84°C RELATIVE HUMIDITY<80%. △
2. OPERATION : -40°C TO +85°C.

MATES WITH MODULAR PLUG CONFORMING TO IEC-60603 & TIA-1096.

RoHS Compliant

△4 取消图号: QWY-1177-29/QWY-1177-36

RJ45 59 2X6 8P 包壳插座

CZT® 温州意华接插件股份有限公司 WENZHOU YIHUA CONNECTOR CO.,LTD				TOLERANCES 公差	Material: 材质	SEE NOTE	Designed: 设计	赵乾普
				0～15 ±0.15 15～30 ±0.20 30～ ±0.25	Finish: 电镀	SEE NOTE	Checked: 审核	
第一视角	A4 SIZE	SCALE 比例 1:1	UNIT 单位 mm	CUSTOMER: 客户 N/A	SHEET 1 OF 2 第 页 共 页		Approved: 核准	
				MODEL NO: 料号 N/A				

NAME: 名称	RJ45 59 2X6 PCB JACK	
DWG NO: 图号	E59QWY-1177-37	REV. 版本
PART NO: 料号	SEE NOTE	09

ANGLES: ±1° △

受控编号：QR03-09

REV. 版本	ECN NO. 变更说明	DATE 日期
01-03	ADD PART NUMBER	
04	图号合并	2009.06.09
05	图面修改及增加料号	2010.03.29
06	增加料号	2011.04.22
07	图纸修改	2012.03.13
08	增加料号	2012.11.29
09	增加易拓料号	2013.10.12

ROHS PART NUMBER:

	PART NUMBER	PART NUMBER(OLD)	DESCRIPTION	CONTACT PALTING GOLD	MATERIAL	BACK METAL PEG
1		B626S-88GF-M001	RJ45 59 2X6 8P8C PCB JACK	G/F	PBT	3
2		B626S-8806-U002	RJ45 59 2X6 8P8C PCB JACK	6u"	PA66	3
2		B626S-8830-U002	RJ45 59 2X6 8P8C PCB JACK	30u"	PA66	3
3		B626S-88GF-U003	RJ45 59 2X6 8P8C PCB JACK	G/F	PA66	3
5	10231188A005	B626S-88GF-U004	RJ45 59 2X6 8P8C PCB JACK	G/F	PA66	0
6		B626S-8803-U003	RJ45 59 2X6 8P8C PCB JACK	3u"	PA66	3
8		B626S-8806-U004	RJ45 59 2X6 8P8C PCB JACK	6u"	PA66	0
8		B626S-8803-U005	RJ45 59 2X6 8P8C PCB JACK	3u"	PA66	0
9	10231182A001		RJ45 59 2X6 8P2C(4,5) PCB JACK	G/F	PA66	3
	10231188D003		RJ45 59 2X6 8P8C PCB JACK	15u"	PA66	3

RoHS Compliant

CZT® 温州意华接插件股份有限公司
WENZHOU YIHUA CONNECTOR CO.,LTD

第一视角	A4 SIZE	SCALE 比例: 1:1	UNIT 单位: mm	CUSTOMER: 客户	N/A
				MODEL NO: 料号	N/A

TOLERANCES 公差
0 ~ 15 ±0.15
15 ~ 30 ±0.20
30 ~ ±0.25
ANGLES: ±1°

Material: 材质	SEE NOTE	Designed: 设计	赵乾普	NAME: 名称	RJ45 59 2X6 PCB JACK
Finish: 电镀	SEE NOTE	Checked: 审核		DWG NO: 图号	E59QWY-1177-37
SHEET 2 OF 2 第 页 共 页		Approved: 核准		PART NO: 料号	SEE NOTE

REV. 版本: 09

G:\SB系列\Ye-S8-08 2x6\E59QWY-1177-37-R0409-133(592+R)\22图纸图片\ .dwg, 2014-8-7 9:09:45, pdfFactory Pro.pc3